LOCAL AIR CONDITIONER
MS 7854

CREATED IN EUROPE

mesko

3 IN 1
cool-fan-dry

LED
digital display

mesko

3 IN 1
cool-fan-dry

LED
digital display

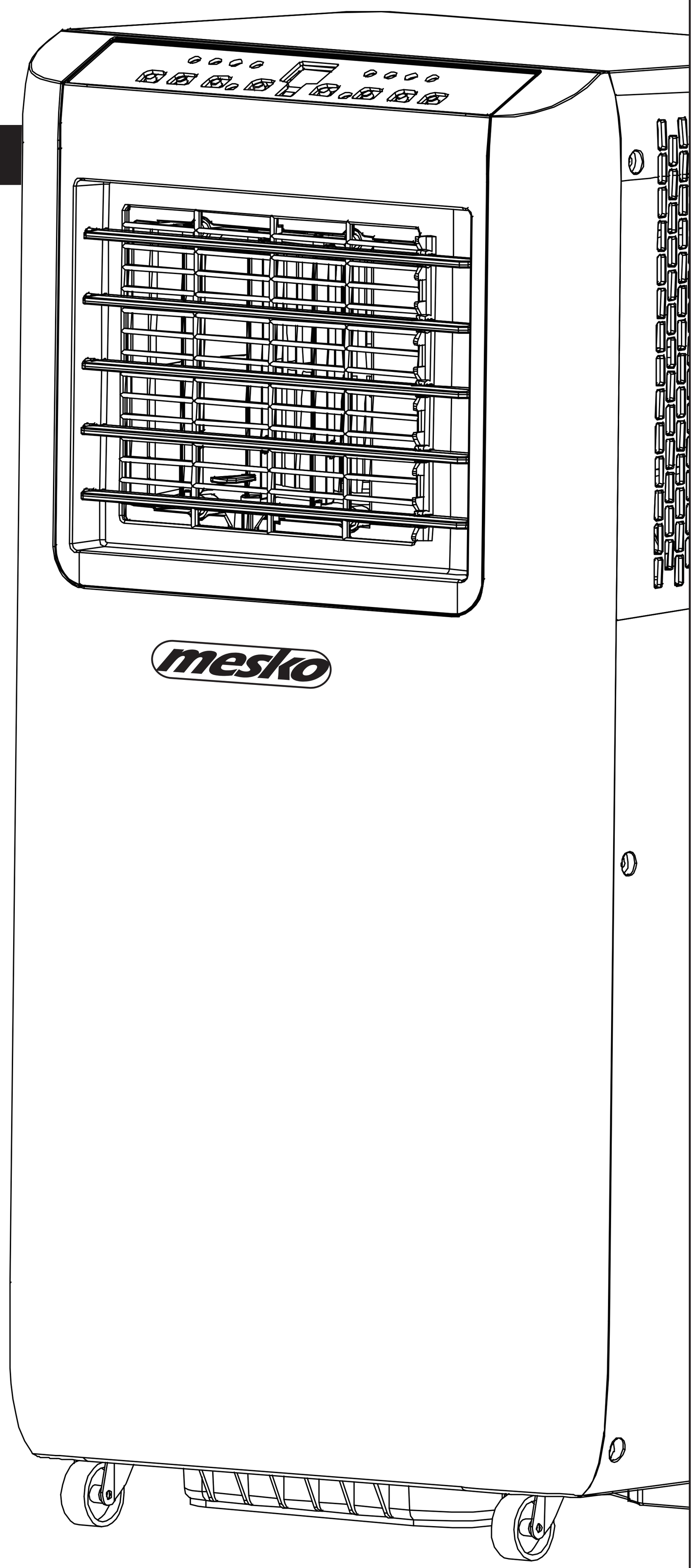

3 IN 1
COOL-FAN-DRY

LOCAL AIR CONDITIONER
MS 7854

POWER 2600W
COOLING POWER 950W
COOLING CAPACITY 9000 BTU/h
WORK TEMP. 16-31°C
DRYING 24l/day
FAN - AIR FLOW 270m³/h
TIMER 24h

A
ENERGY CLASS

PROFESSIONAL PRODUCT HIGH QUALITY GUARANTEED
CONSUMER CHOICE AWARD IN 2017
EUROPEAN COMPANY
EUROPEAN INNOVATION since 1922 GERMANY

Power: 2600W

1 SET
4

mesko

LOCAL AIR CONDITIONER
MS 7854

COOLING CAPACITY:
2600W/9000 BTU
RATED POWER: 950W

VOLTAGE: 220-240V ~50Hz
UNIT DIMENSION:
33.0W x 28.0D x 68.5H (cm)
N.W./G.W.: 21.0kg / 23,5kg

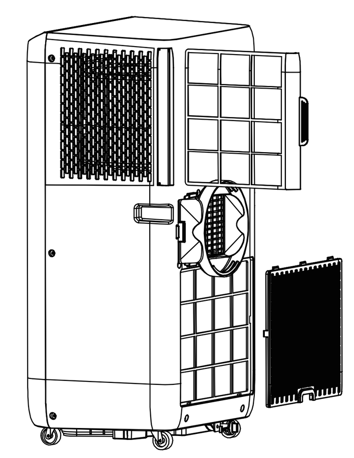

SR Клима уређај
kapacitet hlađenja (BTU): 9000 BTU / sat
расхладни капацитет (вати): 2600В
ulazna snaga (hlađenje): 950W
ефикасна површина хлађења до 25m^2
3 osnovna režima rada: hlađenje, ventilator, sušenje
temperaturni opseg 16-31°C
2 брзине вентилатора
protok vazduha: 270 m^3 / sat
kapacitet sušenja: 24 litara / dan
енергетска класа: А
тајмер: 1-24 сата
ЛЕД дигитални дисплеј
расхладно средство: Р290 160г
даљински управљач укључен тип батерије: ЦР2025
мак. дужина прикључног издувног канала: 150 цм
spoljni / unutrašnji prečnik priključenog izduvnog kanala: 15,0 / 13,4 cm
точкови за лакше позиционирање
одводна цев за континуирано одвлаживање
LWA nivo buke: < 64 dB (A)
напајање: 220-240В ~ 50Хз
спољне димензије уређаја: 33,0 x 28,0 x 68,5 цм

DK Klimaanlæg
kølekapacitet (BTU): 9000 BTU / time
kølekapacitet (watt): 2600W
indgangseffekt (køling): 950W
effektivt køleområde op til 25m^2
3 grundlæggende driftsformer: køling, ventilator, tørring
temperaturområde 16-31 ° C
2 blæserhastigheder
luftmængde: 270 m^3/time
tørrekapacitet: 24 liter/dag
energiklasse: A
timer: 1-24 timer
LED digitalt display
kølemiddel: R290 160g
fjernbetjening inkluderet batteritype: CR2025
maks. længde på den vedlagte udstødningskanal: 150 cm
ydre/indvendig diameter af den vedhæftede aftrækskanal: 15,0 / 13,4 cm
hjul for nem placering
afløbsrør til kontinuerlig affugtning
LWA -støjniveau: <64 dB (A)
strømforsyning: 220-240V ~50Hz
udvendige mål på enheden: 33,0 x 28,0 x 68,5 cm

BG Климатик
охлаждащ капацитет (BTU): 9000 BTU / час
мощност на охлаждане (ватове): 2600W
входна мощност (охлаждане): 950W
ефективна охладителна площ до 25 m^2
3 основни режима на работа: охлаждане, вентилатор, сушене
температурен диапазон 16-31 ° C
2 скорости на вентилатора
въздушен поток: 270 m^3 / час
Капацитет на сушене: 24 литра / ден
енергиен клас: А
таймер: 1-24 часа
LED цифров дисплей
охлаждащ агент: R290 160гр
дистанционно управление с включена батерия тип: CR2025
макс. дължина на прикрепения изпускателен канал: 150 см
външен / вътрешен диаметър на прикрепения изпускателен канал: 15,0 / 13,4 см
колела за лесно позициониране
дренажна тръба за непрекъснато изсушаване
Ниво на шум LWA: <64 dB (A)
захранване: 220-240V ~ 50Hz
външни размери на устройството: 33,0 x 28,0 x 68,5 см

UA Кондиціонер
продуктивність охолодження (BTU): 9000 BTU / год
Потужність охолодження (ват): 2600 Вт
вхідна потужність (охолодження): 950 Вт
ефективна площа охолодження до 25 $м^2$
3 основні режими роботи: охолодження, вентилятор, сушка
температурний діапазон 16-31°C
2 швидкості вентилятора
витрата повітря: 270 $м^3$ / год
продуктивність сушіння: 24 л / добу
Енергетичний клас A
таймер: 1-24 години
LED цифровий дисплей
охолоджуючий агент: R290 160г
пульт дистанційного керування в комплекті з типом батареї: CR2025
макс. довжина прикріпленого витяжного каналу: 150 см
зовнішній / внутрішній діаметр приєднаного витяжного каналу: 15,0 / 13,4 см
колеса для зручного позиціонування
дренажна труба для постійного осушення
Рівень шуму LWA: <64 дБ (A)
джерело живлення: 220-240 В ~ 50 Гц
зовнішні розміри пристрою: 33,0 x 28,0 x 68,5 см

AR مكيف هواء
وحدة حرارية بريطانية / الساعة 9000 :(BTU) سعة التبريد
قدرة التبريد (واط): 2600 واط
طاقة الإدخال (التبريد): 950 وات
منطقة تبريد فعالة تصل إلى 25 م²
طرق تشغيل أساسية: التبريد ، المروحة ، التجفيف 3
نطاق درجة الحرارة 16-31 درجة مئوية
سرعتان للمروحة
تدفق الهواء: 270 م 3 / ساعة
سعة التجفيف: 24 لتر / يوم
فئة الطاقة: أ
المؤقت: 1-24 ساعة
LED شاشة رقمية
عامل التبريد: R290160g
يشمل جهاز التحكم عن بعد نوع البطارية: CR2025
الأعلى. طول أنبوب العادم المرفق: 150 سم
القطر الخارجي / الداخلي لمجرى العادم المرفق: 15.0 / 13-4 سم
عجلات لسهولة تحديد المواقع
أنبوب تصريف للتجفيف المستمر
(ديسيبل (أ 64> :LWA مستوى ضوضاء
مصدر الطاقة: 220-240 فولت ~ 50 هرتز
الأبعاد الخارجية للجهاز: 33.0 × 28.0 × 68.5 سم

EAC CE
100% ECO 100% GUARANTEE

PRODUCER
ADLER EUROPE GROUP
ADLER Sp. z o.o.
ul. Ordona 2A
01-237 Warszawa
info@meskoeurope.eu
Product weight: 21,00 kg
MADE FOR EUROPE

HEAD OFFICE
Maximilianstraße 13
80539 München
Germany

EUROPEAN COMPANY

MS_7854_EAN
5 903887 804547

mesko

3 IN 1
kühl-lüfter-trocken

LED
Digitaler Bildschirm

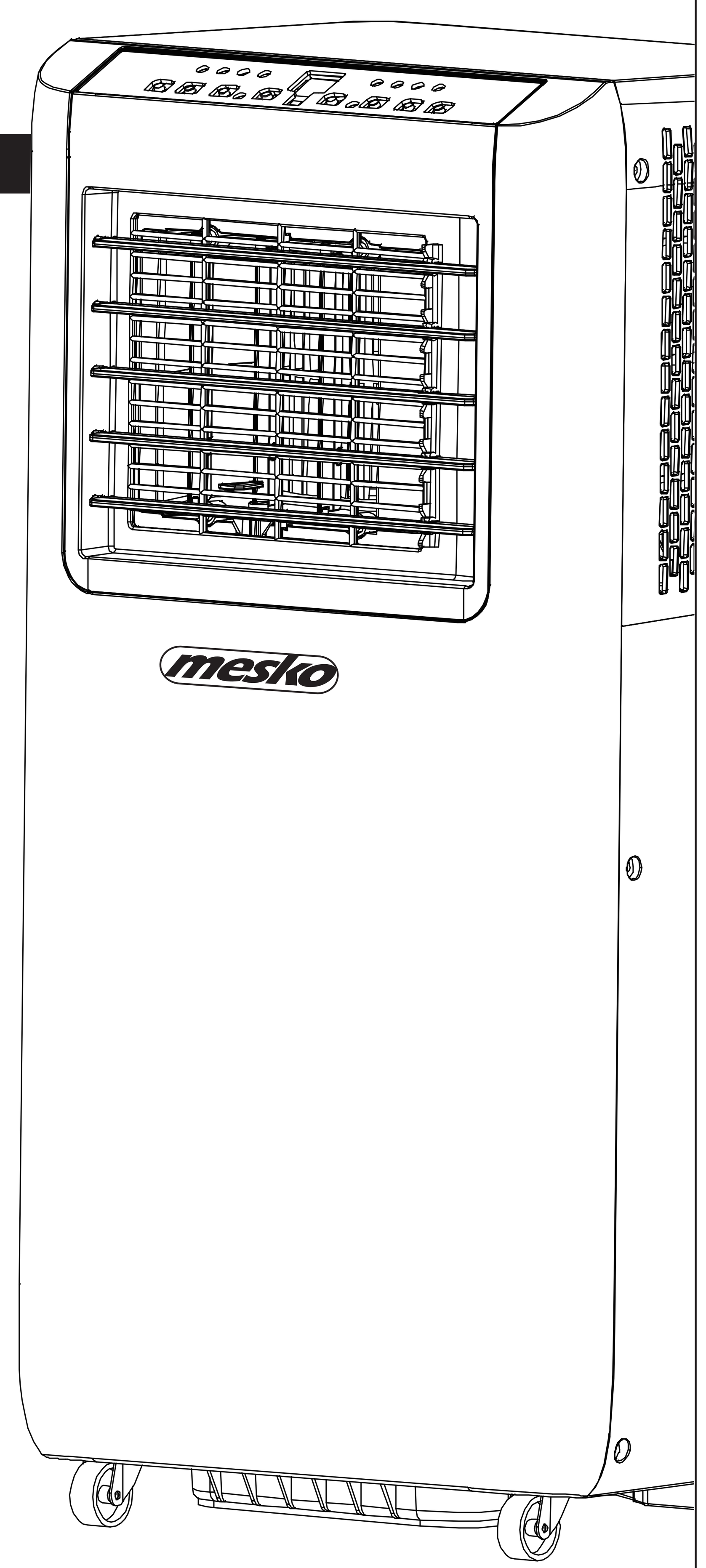

3 IN 1
KÜHL-LÜFTER-TROCKEN

LOKALE KLIMAANLAGE
MS 7854

LEISTUNG 2600W
KÜHLLEISTUNG 950W
KÜHLKAPAZITÄT 9000 BTU/h
ARBEITSTEMPERATUR 16-31°C
TROCKNEN 24l/Tag
LÜFTER - LUFTSTROM 270m³/h
TIMER 24h

A
ENERGIEKLASSE

PROFESSIONAL PRODUCT HIGH QUALITY GUARANTEED
CONSUMER CHOICE AWARD IN 2017
EUROPEAN COMPANY
EUROPEAN INNOVATION since 1922 GERMANY

Leistung: 2600W

GB Air conditioner
cooling capacity (BTU): 9000 BTU / hour
cooling capacity (watts): 2600W
input power (cooling): 950W
effective cooling area up to 25m^2
3 basic modes of operation: cooling, fan, drying
temperature range 16-31°C
2 fan speeds
air flow: 270 m^3 / hour
drying capacity: 24 liters / day
energy class: A
timer: 1-24 hours
LED digital display
cooling agent: R290 160g
remote control included battery type: CR2025
max. length of the attached exhaust duct: 150 cm
outer / inner diameter of the attached exhaust duct: 15,0 / 13,4 cm
wheels for easy positioning
drain pipe for continuous dehumidification
LWA noise level: < 64 dB (A)
power supply: 220-240V ~50Hz
external dimensions of the device: 33.0 x 28.0 x 68.5 cm

D Klimaanlage
Kühlleistung (BTU): 9000 BTU / Stunde
Kühlleistung (Watt): 2600W
Eingangsleistung (Kühlung): 950W
effektive Kühlfläche bis 25m^2
3 Grundbetriebsarten: Kühlen, Lüfter, Trocknen
Temperaturbereich 16-31°C
2 Lüftergeschwindigkeiten
Luftstrom: 270 m^3 / Stunde
Trocknungskapazität: 24 Liter / Tag
Energieklasse: A
Timer: 1-24 Stunden
LED-Digitalanzeige
Kühlmittel: R290 160g
Fernbedienung enthalten Batterietyp: CR2025
max. Länge des angeschlossenen Abluftkanals: 150 cm
Außen-/ Innendurchmesser des angeschlossenen Abluftkanals: 15,0 / 13,4 cm
Räder für einfache Positionierung
Abflussrohr für kontinuierliche Entfeuchtung
LWA-Geräuschpegel: < 64 dB (A)
Stromversorgung: 220-240V ~50Hz
Außenmaße des Gerätes: 33,0 x 28,0 x 68,5 cm

PL Klimatyzator
wydajność chłodzenia w BTU: 9000 BTU / godz.
wydajność chłodzenia w watach: 2600W
pobór energii chłodzenie: 950W
skuteczna powierzchnia chłodzenia do 25 m^2
3 podstawowe tryby pracy: chłodzenie, osuszanie oraz nawiew
zakres regulacji temp. od 16 do 31°C
2 ustawienia prędkości wentylatora
przepływ powietrza: 270 m^3 / godzinę
wydajność osuszania: 24 litry / dzień
klasa energetyczna A
czasomierz: 1-24 godziny
cyfrowe wyświetlacz LED
czynnik chłodzący R290 160g
pilot zdalnego sterowania z baterią: CR2025
maks. długość dołączonej rury wylotowej: 150cm
średnica zewn. / wewn. dołączonej rury wylotowej: 15,0 / 13,4 cm
kółeczka ułatwiające ustawianie
rura spustowa do ciągłego osuszania
LWA poziom głośności: < 64 dB (A)
napięcie: 220-240V ~50Hz
wymiary zewnętrzne: 33.0 x 28.0 x 68.5 cm

F Climatiseur
capacité de refroidissement (BTU): 9000 BTU / heure
capacité de refroidissement (watts): 2600W
puissance d'entrée (refroidissement): 950W
zone de refroidissement efficace jusqu'à 25m^2
3 modes de fonctionnement de base : refroidissement, ventilation, séchage
plage de température 16-31°C
2 vitesses de ventilateur
débit d'air : 270 m^3 / heure
capacité de séchage : 24 litres / jour
classe énergétique : A
minuterie: 1-24 heures
Affichage numérique LED
agent de refroidissement : R290 160g
télécommande incluse type de pile : CR2025
max. longueur du conduit d'évacuation attaché : 150 cm
diamètre extérieur / intérieur du conduit d'échappement attaché : 15,0 / 13,4 cm
roues pour un positionnement facile
tuyau de vidange pour la déshumidification continue
Niveau sonore LWA : < 64 dB (A)
alimentation : 220-240V ~50Hz
dimensions extérieures de l'appareil : 33,0 x 28,0 x 68,5 cm

E Aire acondicionado
capacidad de enfriamiento (BTU): 9000 BTU / hora
capacidad de enfriamiento (vatios): 2600W
potencia de entrada (enfriamiento): 950W
área de enfriamiento efectiva hasta 25m^2
3 modos básicos de funcionamiento: refrigeración, ventilador, secado.
rango de temperatura 16-31 ° C
2 velocidades de ventilador
caudal de aire: 270 m^3 / hora
capacidad de secado: 24 litros / día
clase energética: A
temporizador: 1-24 horas
Pantalla digital LED
agente de enfriamiento: R290 160g
mando a distancia incluido tipo de pila: CR2025
máx. longitud del conducto de escape adjunto: 150 cm
diámetro exterior / interior del conducto de escape adjunto: 15,0 / 13,4 cm
ruedas para facilitar el posicionamiento
tubo de desagüe para deshumidificación continua
Nivel de ruido LWA: < 64 dB (A)
fuente de alimentación: 220-240V ~ 50Hz
dimensiones externas del dispositivo: 33,0 x 28,0 x 68,5 cm

P Ar condicionado
capacidade de resfriamento (BTU): 9.000 BTU / hora
capacidade de resfriamento (watts): 2600W
potência de entrada (resfriamento): 950W
área de resfriamento efetiva de até 25m^2
3 modos básicos de operação: resfriamento, ventilador, secagem
faixa de temperatura 16-31 ° C
2 velocidades do ventilador
fluxo de ar: 270 m^3 / hora
capacidade de secagem: 24 litros / dia
classe de energia: A
cronômetro: 1-24 horas
Display digital LED
agente de resfriamento: R290 160g
controle remoto incluído tipo de bateria: CR2025
máx. comprimento do duto de exaustão conectado: 150 cm
diâmetro externo / interno do duto de exaustão conectado: 15,0 / 13,4 cm
rodas para fácil posicionamento
tubo de drenagem para desumidificação contínua
Nível de ruído LWA: <64 dB (A)
fonte de alimentação: 220-240V ~ 50Hz
dimensões externas do dispositivo: 33,0 x 28,0 x 68,5 cm

LT Oro kondicionierius
aušinimo galia (BTU): 9000 BTU / val
aušinimo galia (vatai): 2600W
įėjimo galia (aušinimas): 950W
efektyvus aušinimo plotas iki 25 m^2
3 pagrindiniai darbo režimai: aušinimas, ventiliatorius, džiovinimas
temperatūros diapazonas 16-31°C
2 ventiliatoriaus greičiai
oro srautas: 270 m^3 / val
džiovinimo talpa: 24 litrai per dieną
energijos klasė: A
laikmatis: 1-24 valandos
LED skaitmeninis ekranas
aušinimo priemonė: R290 160g
nuotolinio valdymo pultelyje yra baterijos tipas: CR2025
maks. pritvirtinto išmetimo kanalo ilgis: 150 cm
išorinis / vidinis pritvirtinto išmetimo kanalo skersmuo: 15,0 / 13,4 cm
ratai, kad būtų lengva nustatyti padėtį
drenažo vamzdis nuolatiniam drėkinimui
LWA triukšmo lygis: < 64 dB (A)
maitinimo šaltinis: 220-240V ~ 50Hz
išoriniai įrenginio matmenys: 33,0 x 28,0 x 68,5 cm

LV Gaisa kondicionieris
dzesēšanas jauda (BTU): 9000 BTU / stundā
dzesēšanas jauda (vati): 2600W
ieejas jauda (dzesēšana): 950W
efektīva dzesēšanas zona līdz 25 m^2
3 pamata darbības režīmi: dzesēšana, ventilators, žāvēšana
temperatūras diapazons 16-31°C
2 ventilatora ātrumi
gaisa plūsma: 270 m^3 / stundā
žāvēšanas jauda: 24 litri dienā
enerģijas klase: A
taimeris: 1-24 stundas
LED digitālais displejs
dzesēšanas līdzeklis: R290 160g
Iekļauts tālvadības pults bateriju tips: CR2025
maks. pievienotā izplūdes kanāla garums: 150 cm
piestiprinātā izplūdes kanāla ārējais / iekšējais diametrs: 15,0 / 13,4 cm
riteņi ērtai pozicionēšanai
drenāžas caurule nepārtrauktai mitruma noņemšanai
LWA trokšņa līmenis: <64 dB (A)
barošana: 220-240V ~50Hz
ierīces ārējie izmēri: 33,0 x 28,0 x 68,5 cm

BIH Klima uređaj
kapacitet hlađenja (BTU): 9000 BTU / sat
kapacitet hlađenja (vati): 2600W
ulazna snaga (hlađenje): 950W
efikasna površina hlađenja do 25m^2
3 osnovna načina rada: hlađenje, ventilator, sušenje
temperaturni opseg 16-31°C
2 brzine ventilatora
protok zraka: 270 m^3 / sat
kapacitet sušenja: 24 litara / dan
energetski razred: A
tajmer: 1-24 sata
LED digitalni displej
rashladno sredstvo: R290 160g
daljinski upravljač uključen tip baterije: CR2025
max. dužina priključenog izduvnog kanala: 150 cm
vanjski/unutrašnji promjer priključenog izduvnog kanala: 15,0 / 13,4 cm
točkovi za lako pozicioniranje
odvodna cijev za kontinuirano odvlaživanje
Nivo buke LWA: <64 dB (A)
napajanje: 220-240V ~50Hz
vanjske dimenzije uređaja: 33,0 x 28,0 x 68,5 cm

EST Õhukonditsioneer
jahutusvõimsus (BTU): 9000 BTU / tund
jahutusvõimsus (vatti): 2600W
sisendvõimsus (jahutus): 950W
efektiivne jahutusala kuni 25 m^2
3 põhirežiimi: jahutamine, ventilaator, kuivatamine
temperatuurivahemik 16-31°C
2 ventilaatori kiirust
õhuvool: 270 m^3 / tunnis
kuivatusvõimsus: 24 liitrit päevas
energiaklass: A
taimer: 1-24 tundi
LED digitaalne ekraan
jahutusaine: R290 160g
kaugjuhtimispuldiga kaasas patarei tüüp: CR2025
max kinnitatud väljalaskekanali pikkus: 150 cm
kinnitatud väljalaskekanali välis-/sisemine läbimõõt: 15,0 / 13,4 cm
rattad lihtsaks positsioneerimiseks
äravoolutoru pidevaks niiskuse eemaldamiseks
LWA müratase: < 64 dB (A)
toide: 220-240V ~ 50Hz
seadme välismõõtmed: 33,0 x 28,0 x 68,5 cm

RO Aer condiționat
capacitate de răcire (BTU): 9000 BTU / oră
capacitate de răcire (wați): 2600W
putere de intrare (răcire): 950W
zonă de răcire eficientă de până la 25 m^2
3 moduri de bază de funcționare: răcire, ventilare, uscare
interval de temperatură 16-31°C
2 viteze ale ventilatorului
debit de aer: 270 m^3 / oră
capacitate de uscare: 24 litri / zi
clasa energetica: A
cronometru: 1-24 ore
Afișaj digital LED
agent de răcire: R290 160g
telecomandă inclusă tip baterie: CR2025
max. lungimea conductei de evacuare atașate: 150 cm
diametrul exterior / interior al conductei de evacuare atașate: 15,0 / 13,4 cm
roți pentru o poziționare ușoară
teava de scurgere pentru dezumidificare continua
Nivel de zgomot LWA: < 64 dB (A)
sursa de alimentare: 220-240V ~ 50Hz
dimensiuni exterioare ale dispozitivului: 33,0 x 28,0 x 68,5 cm

MK Клима уред
капацитет за ладење (BTU): 9000 BTU / час
капацитет за ладење (вати): 2600W
влезна моќност (ладење): 950W
ефективна површина за ладење до 25m^2
3 основни начини на работа: ладење, вентилатор, сушење
температурен опсег 16-31 ° C
2 брзини на вентилаторот
проток на воздух: 270 m^3 / час
капацитет на сушење: 24 литри / ден
енергетска класа: А
тајмер: 1-24 часа
LED дигитален дисплеј
средство за ладење: R290 160гр
Вклучен далечински управувач тип на батерија: CR2025
макс должина на прикачениот издувен канал: 150 см
надворешен / внатрешен дијаметар на прицврстениот издувен канал: 15,0 / 13,4 см
тркала за лесно позиционирање
одводна цевка за континуирано одвлажнување
Ниво на бучава LWA: < 64 dB (A)
напојување: 220-240V ~ 50Hz
надворешни димензии на уредот: 33,0 x 28,0 x 68,5 cm

H Légkondicionáló
hűtési teljesítmény (BTU): 9000 BTU / óra
hűtőteljesítmény (watt): 2600W
bemeneti teljesítmény (hűtés): 950W
hatékony hűtőfelület akár 25m^2
3 alapvető működési mód: hűtés, ventilátor, szárítás
hőmérsékleti tartomány 16-31 ° C
2 ventilátor sebesség
légáram: 270 m^3 / óra
szárítási kapacitás: 24 liter / nap
energiaosztály: A
időzítő: 1-24 óra
LED digitális kijelző
hűtőszer: R290 160g
távirányító mellékelt elemtípus: CR2025
max. a mellékelt elszívócső hossza: 150 cm
a csatlakoztatott kipufogócsatorna külső / belső átmérője: 15,0 / 13,4 cm
kerekek a könnyű pozícionáláshoz
leeresztő cső a folyamatos párátlanításhoz
LWA zajszint: <64 dB (A)
tápegység: 220-240V ~ 50Hz
a készülék külső méretei: 33,0 x 28,0 x 68,5 cm

GR Κλιματιστικό
ικανότητα ψύξης (BTU): 9000 BTU / ώρα
χωρητικότητα ψύξης (watt): 2600W
Ισχύς εισόδου (ψύξης): 950W
αποτελεσματική περιοχή ψύξης έως 25m^2
3 βασικοί τρόποι λειτουργίας: ψύξη, ανεμιστήρας, στέγνωμα
εύρος θερμοκρασίας 16-31 ° C
2 ταχύτητες ανεμιστήρα
ροή αέρα: 270 m^3 / ώρα
Χωρητικότητα στεγνώματος: 24 λίτρα / ημέρα
ενεργειακή κλάση: A
χρονοδιακόπτης: 1-24 ώρες
Ψηφιακή οθόνη LED
ψυκτικό μέσο: R290 160g
τηλεχειριστήριο που περιλαμβάνεται τύπος μπαταρίας: CR2025
Μέγιστη. μήκος του προσαρτημένου αγωγού εξάτμισης: 150 cm
εξωτερική / εσωτερική διάμετρος του προσαρτημένου αγωγού εξαγωγής: 15,0 / 13,4 cm
τροχοί για εύκολη τοποθέτηση
σωλήνας αποστράγγισης για συνεχή αφύγρανση
Επίπεδο θορύβου LWA: <64 dB (A)
τροφοδοσία: 220-240V ~ 50Hz
εξωτερικές διαστάσεις της συσκευής: 33,0 x 28,0 x 68,5 cm

NL Airco
koelcapaciteit (BTU): 9000 BTU/uur
koelvermogen (watt): 2600W
ingangsvermogen (koeling): 950W
effectief koeloppervlak tot 25m^2
3 basismodi: koelen, ventilator, drogen
temperatuurbereik 16-31 ° C
2 ventilatorsnelheden
luchtstroom: 270 m^3 / uur
droogcapaciteit: 24 liter / dag
energieklasse: A
timer: 1-24 uur
LED digitaal display
koelmiddel: R290 160g
afstandsbediening inbegrepen batterijtype: CR2025
maximaal lengte van het aangebouwde afvoerkanaal: 150 cm
buiten- / binnendiameter van het bevestigde uitlaatkanaal: 15,0 / 13,4 cm
wielen voor eenvoudige positionering
afvoerleiding voor continue ontvochtiging
LWA geluidsniveau: < 64 dB (A)
voeding: 220-240V ~ 50Hz
buitenafmetingen van het apparaat: 33,0 x 28,0 x 68,5 cm

CZ Klimatizace
chladicí výkon (BTU): 9000 BTU / hod
chladicí výkon (W): 2 600 W.
příkon (chlazení): 950W
efektivní chladicí plocha až 25 m^2
3 základní režimy provozu: chlazení, ventilátor, sušení
teplotní rozsah 16-31 ° C
2 rychlosti ventilátoru
průtok vzduchu: 270 m^3 / hod
kapacita sušení: 24 litrů / den
energetická třída: A.
časovač: 1-24 hodin
LED digitální displej
chladicí prostředek: R290 160 g
součástí balení dálkový ovladač typ baterie: CR2025
max. délka připojeného výfukového potrubí: 150 cm
vnější / vnitřní průměr připojeného výfukového potrubí: 15,0 / 13,4 cm
kolečka pro snadné polohování
odtokové potrubí pro kontinuální odvlhčování
Hladina hluku LWA: <64 dB (A)
napájení: 220-240V ~ 50Hz
vnější rozměry zařízení: 33,0 x 28,0 x 68,5 cm

RUS Кондиционер
холодопроизводительность (БТЕ): 9000 БТЕ / час
холодопроизводительность (Вт): 2600 Вт
входная мощность (охлаждение): 950 Вт
эффективная зона охлаждения до 25 $м^2$
3 основных режима работы: охлаждение, вентилятор, сушка
диапазон температур 16-31 ° C
2 скорости вентилятора
расход воздуха: 270 $м^3$ / час
производительность сушки: 24 л / день
энергетический класс: A
таймер: 1-24 часа
Светодиодный цифровой дисплей
охлаждающий агент: R290 160 г
пульт дистанционного управления в комплекте тип батареи: CR2025
Максимум. длина прилагаемого вытяжного канала: 150 см
наружный / внутренний диаметр присоединяемого вытяжного канала: 15,0 / 13,4 см
колеса для удобного позиционирования
сливная труба для непрерывного осушения
Уровень шума LWA: <64 дБ (A)
источник питания: 220-240 В ~ 50 Гц
внешние размеры устройства: 33,0 x 28,0 x 68,5 см

FIN Ilmastointilaite
jäähdytysteho (BTU): 9000 BTU / tunti
jäähdytysteho (wattia): 2600W
Syöttöteho (jäähdytys): 950W
tehokas jäähdytysalue jopa 25 m^2
3 peruskäyttötapaa: jäähdytys, tuuletin, kuivaus
lämpötila-alue 16-31 ° C
2 tuulettimen nopeutta
ilmavirta: 270 m^3 / tunti
kuivauskapasiteetti: 24 litraa päivässä
energialuokka: A
ajastin: 1-24 tuntia
LED digitaalinen näyttö
jäähdytysaine: R290 160g
kaukosäätimen mukana paristotyyppi: CR2025
max. kiinnitetyn poistokanavan pituus: 150 cm
kiinnitetyn poistokanavan ulko- / sisähalkaisija: 15,0 / 13,4 cm
pyörät helpottamaan sijoittamista
tyhjennysputki jatkuvaan kosteudenpoistoon
LWA melutaso: < 64 dB (A)
virtalähde: 220-240V ~ 50Hz
laitteen ulkomitat: 33,0 x 28,0 x 68,5 cm

SLO Klima
hladilna zmogljivost (BTU): 9000 BTU / uro
moč hlajenja (vati): 2600W
vhodna moč (hlajenje): 950W
učinkovito hlajenje do 25 m^2
3 osnovni načini delovanja: hlajenje, ventilator, sušenje
temperaturno območje 16-31°C
2 hitrosti ventilatorja
pretok zraka: 270 m^3 / uro
zmogljivost sušenja: 24 litrov / dan
energijski razred: A
časovnik: 1-24 ur
LED digitalni zaslon
hladilno sredstvo: R290 160g
daljinski upravljalnik vključen tip baterije: CR2025
maks. dolžina pritrjenega izpušnega kanala: 150 cm
zunanji / notranji premer pritrjenega izpušnega kanala: 15,0 / 13,4 cm
kolesa za enostavno pozicioniranje
odtočna cev za neprekinjeno razvlaževanje
Raven hrupa LWA: <64 dB (A)
Napajanje: 220-240V ~ 50Hz
zunanje mere naprave: 33,0 x 28,0 x 68,5 cm

HR Klima uređaj
kapacitet hlađenja (BTU): 9000 BTU / sat
kapacitet hlađenja (vati): 2600W
ulazna snaga (hlađenje): 950W
efektivna površina hlađenja do 25 m^2
3 osnovna načina rada: hlađenje, ventilator, sušenje
temperaturni raspon 16-31°C
2 brzine ventilatora
protok zraka: 270 m^3 / sat
kapacitet sušenja: 24 litre / dan
energetski razred: A
mjerač vremena: 1-24 sata
LED digitalni zaslon
rashladno sredstvo: R290 160g
daljinski upravljač uključen tip baterije: CR2025
max. duljina priključenog ispušnog kanala: 150 cm
vanjski / unutarnji promjer priključenog ispušnog kanala: 15,0 / 13,4 cm
kotači za jednostavno pozicioniranje
odvodna cijev za kontinuirano odvlaživanje
Razina buke LWA: <64 dB (A)
napajanje: 220-240V ~ 50Hz
vanjske dimenzije uređaja: 33,0 x 28,0 x 68,5 cm

I Condizionatore
capacità di raffreddamento (BTU): 9000 BTU / ora
capacità di raffreddamento (watt): 2600W
potenza in ingresso (raffreddamento): 950W
area di raffreddamento effettiva fino a 25m^2
3 modalità di funzionamento di base: raffreddamento, ventola, asciugatura
campo di temperatura 16-31°C
2 velocità della ventola
flusso d'aria: 270 m^3 / ora
capacità di asciugatura: 24 litri/giorno
classe energetica: A
timer: 1-24 ore
Display digitale a LED
agente di raffreddamento: R290 160g
telecomando incluso tipo di batteria: CR2025
massimo lunghezza del condotto di scarico allegato: 150 cm
diametro esterno / interno del condotto di scarico collegato: 15,0 / 13,4 cm
ruote per un facile posizionamento
tubo di scarico per la deumidificazione continua
Livello di rumore LWA: < 64 dB (A)
alimentazione: 220-240V ~50Hz
dimensioni esterne del dispositivo: 33,0 x 28,0 x 68,5 cm

S Luftkonditionering
kylkapacitet (BTU): 9000 BTU / timme
kylkapacitet (watt): 2600W
ingångseffekt (kylning): 950W
effektivt kylområde upp till 25m^2
3 grundläggande driftlägen: kylning, fläkt, torkning
temperaturintervall 16-31 ° C
2 fläkthastigheter
luftflöde: 270 m^3 / timme
torkningskapacitet: 24 liter / dag
energiklass: A
timer: 1-24 timmar
LED digital display
kylmedel: R290 160g
fjärrkontroll ingår batterityp: CR2025
max. längd på bifogad avgaskanal: 150 cm
yttre / innerdiameter på den bifogade avgasröret: 15,0 / 13,4 cm
hjul för enkel positionering
avloppsrör för kontinuerlig avfuktning
LWA -ljudnivå: <64 dB (A)
strömförsörjning: 220-240V ~50Hz
yttermått på enheten: 33,0 x 28,0 x 68,5 cm

SK Klimatizácia
chladiaci výkon (BTU): 9000 BTU / hod
chladiaci výkon (W): 2600W
príkon (chladenie): 950W
efektívna chladiaca plocha až 25 m^2
3 základné režimy prevádzky: chladenie, ventilátor, sušenie
teplotný rozsah 16-31 ° C
2 rýchlosti ventilátora
prietok vzduchu: 270 m^3 / hod
kapacita sušenia: 24 litrov / deň
energetická trieda: A.
časovač: 1-24 hodín
LED digitálny displej
chladivo: R290 160 g
súčasťou balenia je diaľkový ovládač, typ batérie: CR2025
max. dĺžka pripojeného výfukového potrubia: 150 cm
vonkajší / vnútorný priemer pripojeného výfukového potrubia: 15,0 / 13,4 cm
kolieska pre ľahké polohovanie
odtokové potrubie pre kontinuálne odvlhčovanie
Hladina hluku LWA: <64 dB (A)
napájanie: 220-240V ~ 50Hz
vonkajšie rozmery zariadenia: 33,0 x 28,0 x 68,5 cm

EAC CE
100% ECO 100% GUARANTEE

PRODUCER
ADLER EUROPE GROUP
ADLER Sp. z o.o.
ul. Ordona 2A
01-237 Warszawa
info@meskoeurope.eu
Product weight: 21,00 kg
MADE FOR EUROPE

HEAD OFFICE
Maximilianstraße 13
80539 München
Germany