850 +3 mm −0 mm

ADLER EUROPE

WINE COOLER
AD 8080

GB WINE COOLER
Capacity: 24 Bottles / 60l
Wooden Shelves
Interior LED light
2 temperature zones
Door Lock and 2 keys in set
Heating function for cold rooms
Temperature Range:
5°C–20°C (41°F–68°F)

D WEINKÜHLER
Fassungsvermögen: 24 Flaschen / 60l
Holzregale
Innen LED-Licht
2 Temperaturzonen
Türschloss und 2 Schlüssel im Set
Heizfunktion für Kühlräume
Temperaturbereich:
5°C–20°C (41°F–68°F)

PL CHŁODZIARKA DO WINA
Pojemność: 24 butelki / 60L
Drewniane półki
Oświetlenie wewnętrzne LED
2 strefy temperaturowe
Zamek do drzwi i 2 klucze w zestawie
Funkcja grzania dla chłodnych pokoi
Zakres Temperatur:
5°C–20°C (41°F–68°F)

F REFROIDISSEUR DE VIN
Capacité: 24 bouteilles / 60l
Étagères en bois
Éclairage intérieur à DEL
2 zones de température
Serrure de porte et 2 clés dans l'ensemble
Fonction de chauffage pour chambres froides
Écart de température:
5°C à 20°C (41°F à 68°F)

P ADEGA CLIMATIZADA
Capacidade: 24 garrafas / 60l
Prateleiras de madeira
Luz LED interna
2 zonas de temperatura
Fechadura da porta e 2 chaves em conjunto
Função de aquecimento para câmaras frias
Faixa de temperatura:
5°C – 20°C (41°F – 68°F)

LT VYNO AUŠINTJUKAS
Talpa: 24 buteliai / 60l
Medinės lentynos
Interjero LED lempute
2 temperatūros zonos
Durų spyna ir 2 raktai komplekte
Šildymo funkcija šaltuose kambariuose
Temperatūros diapazonas:
5°C–20°C (41°F–68°F)

LV VĪNA DZESĒTĀJS
Tilpums: 24 pudeles / 60l
Koka plaukti
Salona LED gaisma
2 temperatūras zonas
Durvju slēdzene un 2 atslēgas komplektā
Apkures funkcija aukstajām telpām
Temperatūras diapazons:
5°C–20°C (41°F–68°F)

EST VEINIJAHUTI
Mahutavus: 24 pudelit / 60l
Puidust riiulid
Interjöörі LED-tuli
2 temperatuurituooni
Uksefukk ja 2 võtit komplektis
Kütmisele suunatud külmifunktsioon
Temperatuuri vahemik:
5°C à 20°C (41°F à 68°F)

BIH HLADILAC VINA
Kapacitet: 24 boce / 60l
Drvene police
Unutrašnje LED svjetlo
2 temperaturne zone
Brava za vrata i 2 ključa u kompletu
Funkcija grijanja za hladne prostorije
Raspon temperatura:
5°C – 20°C (41°F – 68°F)

H BORHŰTŐ
Kapacitás: 24 üveg / 60l
Fa polcok
Belső LED lámpa
2 hőmérséklet zóna
Ajtózár és 2 kulcs a készletben
Fűtési funkció hűtött helyiségekhez
Hőmérséklet tartomány:
5°C – 20°C (41°F – 68°F)

GR ΨΥΓΕΙΟ ΚΡΑΣΙΟΥ
Χωρητικότητα: 24 φιάλες / 60l
Ξύλινα ράφια
Εσωτερικό λυχνία LED
2 ζώνες θερμοκρασίας
Κλείδωμα πόρτας και 2 πλήκτρα στο σύνολο
Λειτουργία θέρμανσης
Εύρος θερμοκρασίας:
5°C–20°C (41°F–68°F)

MK ПОСТАВКА ЗА ВИНО
Капацитет: 24 шишиња / 60л
Дрвени полици
Внатрешна LED светло
2 температурни зони
Заклучување на вратата и 2 клучеви во собата
Функција за греење за ладни простории
Опсег на температури:
5°C à 20°C (41°F à 68°F)

RUS ХОЛОДИЛЬНИК ДЛЯ ВИНА
Емкость: 24 бутылки / 60 л
Деревянные полки
Внутренний светодиодный светильник
2 температурные зоны
Дверной замок и 2 ключа в комплекте
Функция обогрева для холодильных камер
Диапазон температур:
5°C – 20°C (41°F – 68°F)

NL WIJNKOELER
Capaciteit: 24 flessen / 60 liter
Houten planken
LED-binnenverlichting
2 temperatuurzones
Deurslot en 2 sleutels in set
Verwarmingsfunctie voor koude ruimtes
Temperatuurbereik:
5°C – 20°C (41°F – 68°F)

SLO HLADILNIK VINA
Prostornina: 24 steklenic / 60l
Lesene police
Notranja LED luč
2 temperaturni coni
Zaklepanje vrat in 2 ključa v kompletu
Funkcija ogrevanja hladilnic
Temperaturni razpon:
5°C–20°C (41°F–68°F)

I SISTEMA PER IL RAFFREDDAMENTO DEL VINO
Capacità: 24 bottiglie / 60l
Ripiani in legno
Luce LED interna
2 zone di temperatura
Serratura e 2 chiavi in set
Funzione riscaldamento per celle frigorifere
Intervallo di temperatura:
5°C–20°C (41°F–68°F)

FIN VIINIKÄÄHDYTIN
Tilavuus: 24 pullua / 60 l
Puiset hyllyt
Sisätilan LED-valo
2 lämpötila-alueita
Ovilukko ja 2 avaimia setjossa
Lämmitysfunktion lämmityksimmito
Lämpötilavaihtelu:
5°C – 20°C (41°F – 68°F)

S VINKYLARE
Kapacitet: 24 flaskor / 60l
Trähyllor
Interior LED-ljus
2 temperaturzoner
Dörrlås och 2 nycklar i set
Värmefunktion för kylrum
Temperaturområde:
5°C – 20°C (41°F – 68°F)

SK CHLADIČ VÍNA
Kapacita: 24 fľaší / 60l
Drevené police
Interiérové LED svetlo
2 teplotné pásma
Zámok dverí a 2 kľúče v sade
Vykurovacia funkcia pre chladné miestnosti
Rozsah teplôt:
5°C–20°C (41°F–68°F)

HR HLADILAC VINA
Kapacitet: 24 boce / 60l
Drvene police
Unutarnje LED svjetlo
2 temperaturne zone
Brava za vrata i 2 ključa u kompletu
Funkcija grijanja za hladne prostorije
Raspon temperatura:
5°C à 20°C (41°F à 68°F)

E ENFRIADOR DE VINO
Capacidad: 24 botellas / 60l
Estantes de madera
Luz LED interior
2 zonas de temperatura
Cerradura de puerta y 2 llaves en juego
Función de calefacción para cámaras frigoríficas
Rango de temperatura:
5°C à 20°C (41°F à 68°F)

RO DISPOZITIV DE RACIT VINUL
Capacitate: 24 sticle / 60l
Rafturi din lemn
Lumină LED interioară
2 zone de temperatură
Blocare ușă și 2 chei în set
Funcție de încălzire pentru camere frigorifice
Interval de temperatură:
5°C à 20°C (41°F à 68°F)

CZ CHLADIČ NA VÍNO
Kapacita: 24 lahví / 60 l
Dřevěné police
Vnitřní LED světlo
2 teplotní zóny
Zámek dveří a 2 klíče v sadě
Funkce vytápění pro chladné místnosti
Teplotní rozsah:
5°C à 20°C (41°F à 68°F)

BG ОХЛАДИТЕЛ ЗА ВИНО
Вместимост: 24 бутилки / 60л
Дървени рафтове
Вътрешно LED светлина
2 температурни зони
Заключване на вратата и 2 ключа в комплект
Отопляваща функция за студени помещения
Температурен диапазон:
5°C – 20°C (41°F – 68°F)

SR VIINSKI HLAK ZA VINO
Kapacitet: 24 boce / 60l
Drvene police
Unutrašnje LED svetlo
2 temperaturne zone
Brava za vrata i 2 ključa u komplettu
Funkcija grejanja za hladne prostorije
Raspon temperatura:
5°C à 20°C (41°F à 68°F)

DK VINKØLER
Kapacitet: 24 flasker / 60 l
Træhylder
Indvendig LED-lys
2 temperaturzoner
Dørlås og 2 nøgler i sæt
Opvarmningsfunktion til kølerum
Temperaturområde:
5°C – 20°C (41°F – 68°F)

UA Винний холодильник
Ємність: 24 пляшки / 60л
Дерев'яні полиці
Внутрішнє світлодіодне світло
2 температурні зони
Дверний замок та 2 ключі в комплекті
Функція обігріву для холодних приміщень
Температурний діапазон:
5°C – 20°C (41°F – 68°F)

AR مبرد نبيذ
السعة: 24 زجاجة / 60 لتر
رفوف خشبية
مصباح LED داخلي
منطقتان بدرجة حرارة
قفل الباب ومفتاحين في المجموعة
وظيفة التدفئة للغرف الباردة
نطاق درجة الحرارة:
5°C–20°C (41°F–68°F)

CE

PRODUCER
ADLER EUROPE GROUP

ADLER Sp. z o.o.
ul. Ordona 2A
01-237 Warszawa
tel. +48 728 595 006
info@adlereurope.eu
Product weight: 36,00 kg
MADE FOR EUROPE

HEAD OFFICE
Maximilianstraße 13
80539 München
Germany

EUROPEAN COMPANY

AD_8080_EAN
5903887804675

WINE COOLER
AD 8080

CREATED IN EUROPE

60l capacity

ADLER EUROPE

60l capacity

WINE COOLER
AD 8080

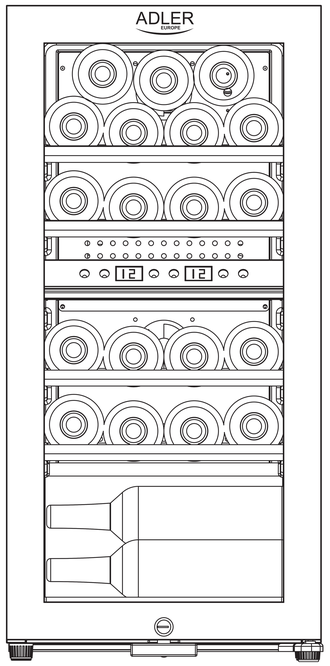

Capacity
24 Bottles 60l
Door Lock and 2 keys in set
Wooden shelves
Door open alarm
Interior LED light
Heating function for cold rooms
2 Temperature zone
Temperature Range
5°C-20°C (41°F-68°F)

N.W./G.W.: 36 / 39 KG
SIZE: 39.5 x 82 x 49.6 CM

5

ADLER EUROPE

WINE COOLER
AD 8080

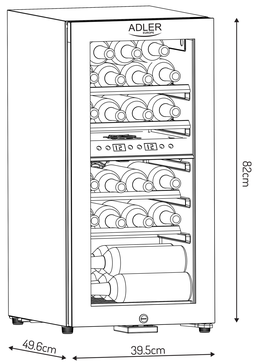

Capacity: 60l / 24 bottles

Temperature range: 5°C–20°C (41°F-68°F)

Power supply: 220-240V~50 Hz

Noice level: 41 dB

1 SET 4

ADLER EUROPE

60l Kapazität

WEINKÜHLER
AD 8080

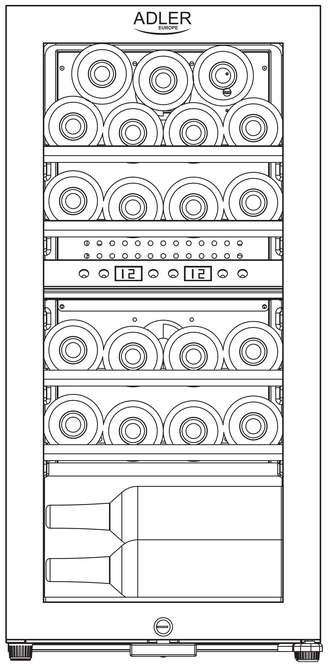

Kapazität
24 Flaschen 60l
Türschloss und 2 Schlüssel im Set
Holzregale
Türöffnungsalarm
Innen LED-Licht
Heizfunktion für Kühlräume
2 Temperaturzone
Temperaturbereich
5°C-20°C (41°F-68°F)

N.W./G.W.: 36 / 39 KG
SIZE: 39.5 x 82 x 49.6 CM

5